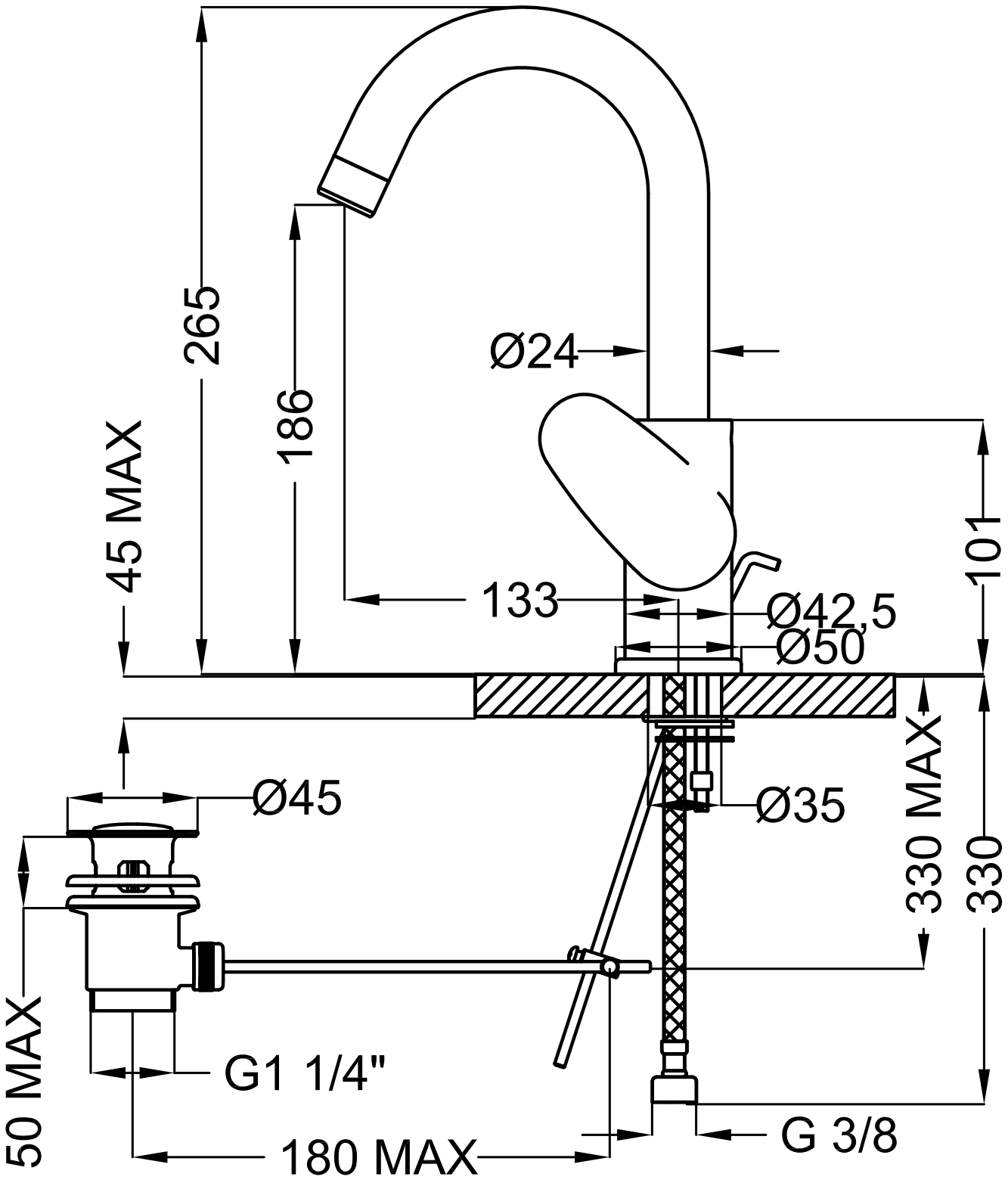
265
186
45 MAX
Ø24
133
Ø42,5
Ø50
101
Ø45
Ø35
330 MAX
330
50 MAX
G1 1/4"
180 MAX
G 3/8